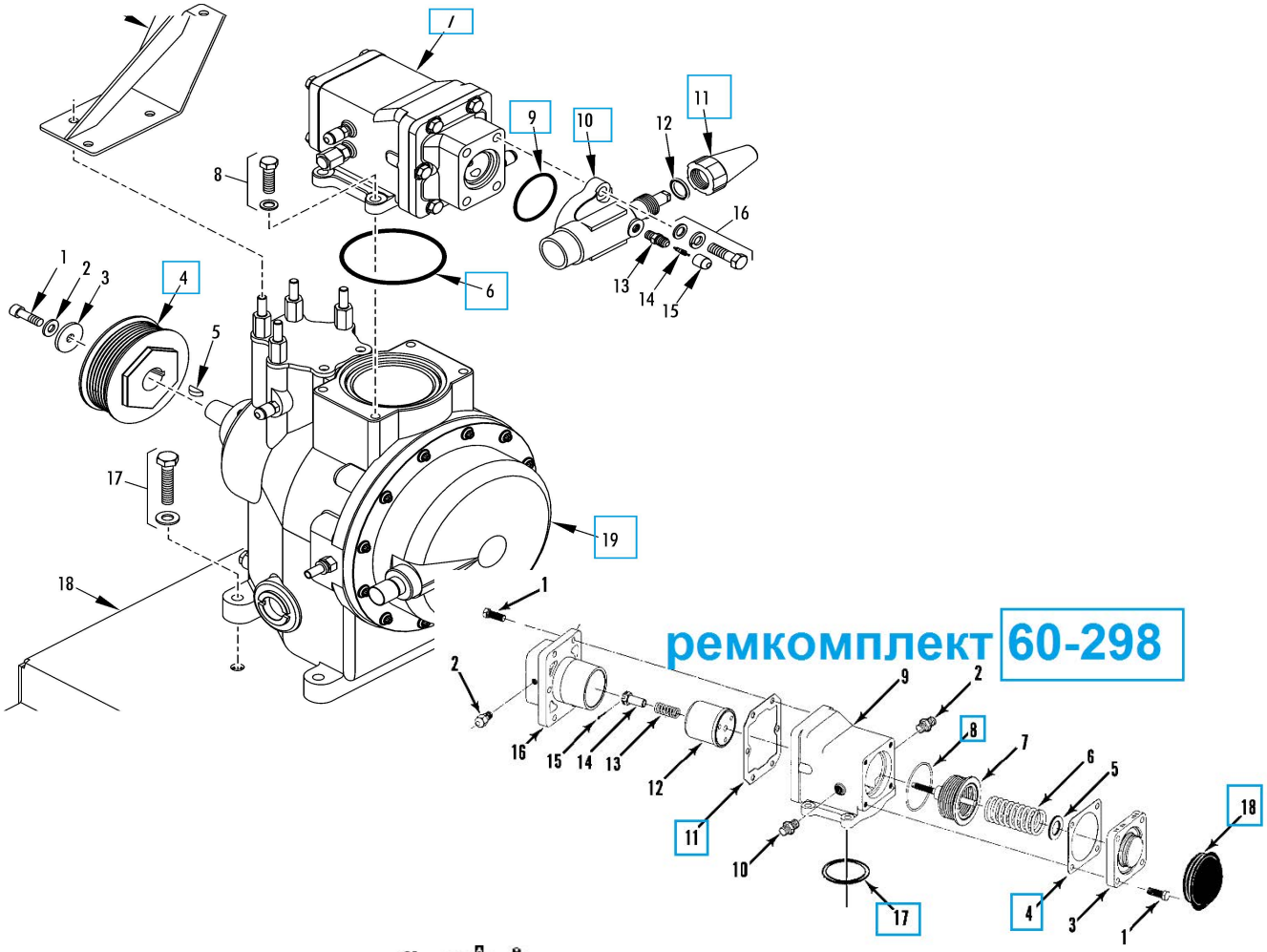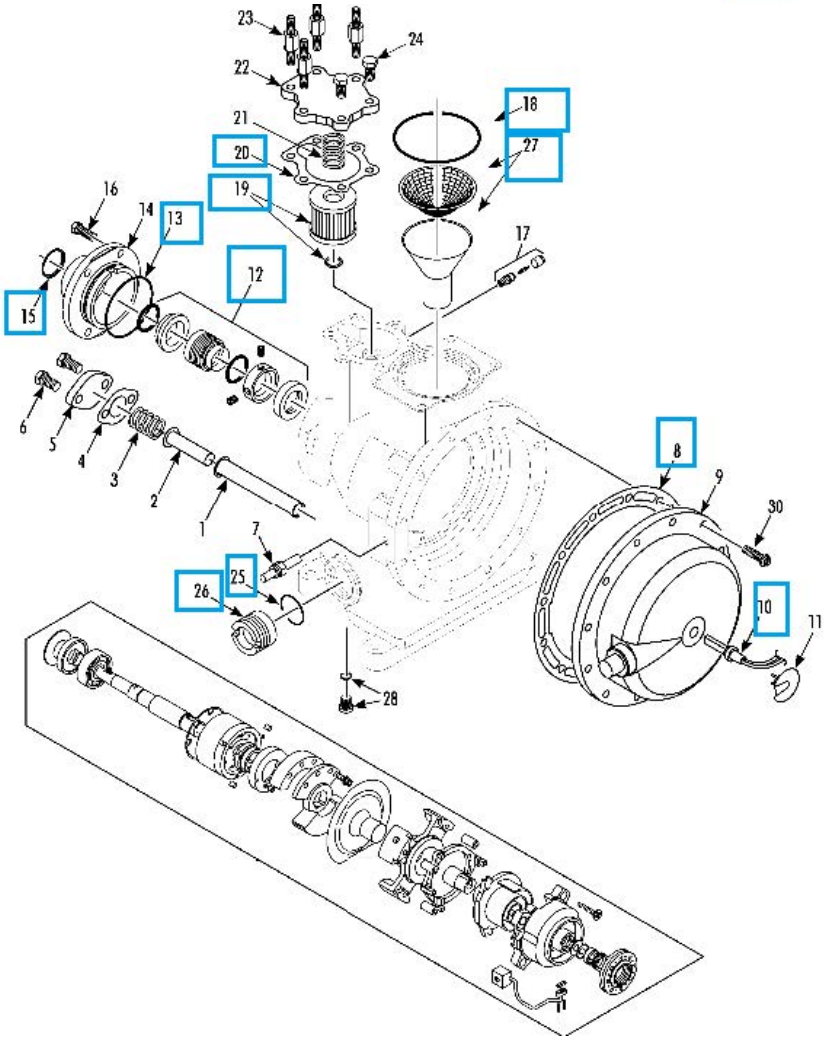
ремкомплект 60-298